FICHE PRODUIT
Catégorie : Bureaux
Version : 1
Date mise à jour : 02/11/2015

BRAS ARTICULE SUPPORT ECRAN

DESCRIPTION :

- Bras articulé à gaz en alliage d'aluminium
- Taille écran maximale : 32"
- Poids d'écran maximal : 10 Kg
- Poids d'écran minimal : 2 Kg
- Fixation sur plateau par pince
- Epaisseur de plateau maximale : 50 mm
- Epaisseur de plateau minimale : 10 mm

DIMENSIONS : H x L x P (mm)

Référence	Nombre de Colis	Emballage	Poids net
BU-THINK-S100	1	475x195x140	3.5 Kg

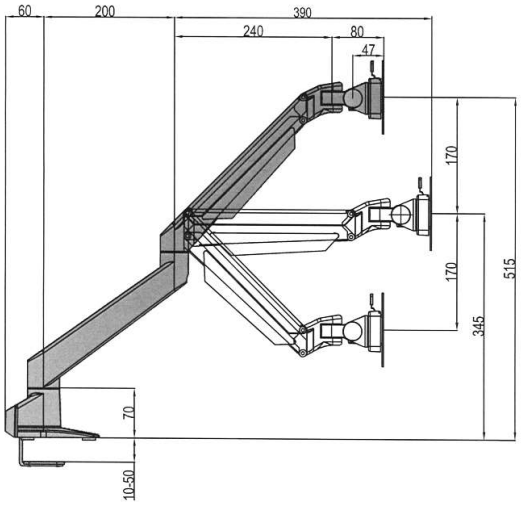

COLORIS STANDARDS :

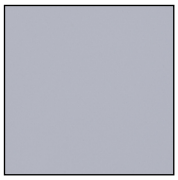

Argenté

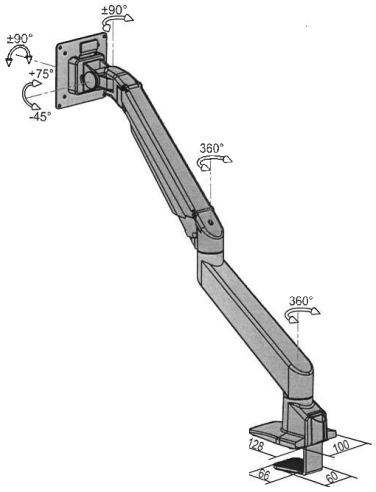

Document non contractuel, les caractéristiques et le descriptif du produit peuvent être modifiés sans préavis. Photo non contractuelle.

ZA Nord Porte de l'Ile de France, 78660 Ablis. Tél: 01.30.46.01.15, Fax : 01.30.46.01.18, Mail : mobika@mobika.fr
www.mobika.fr