Rayonnage métallique
Elément départ AR-RM-003

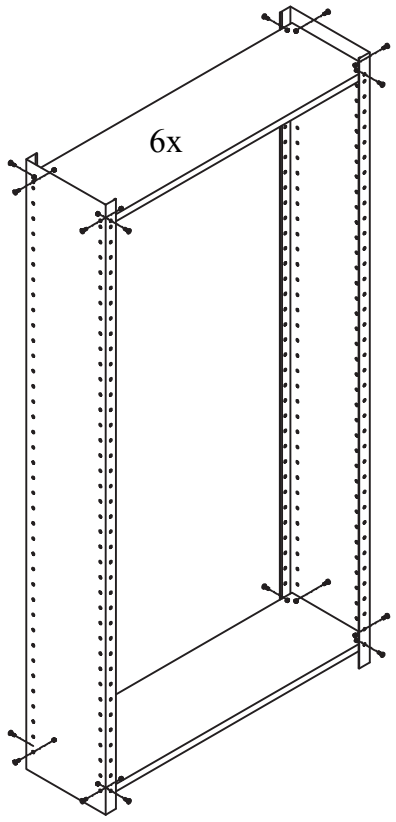

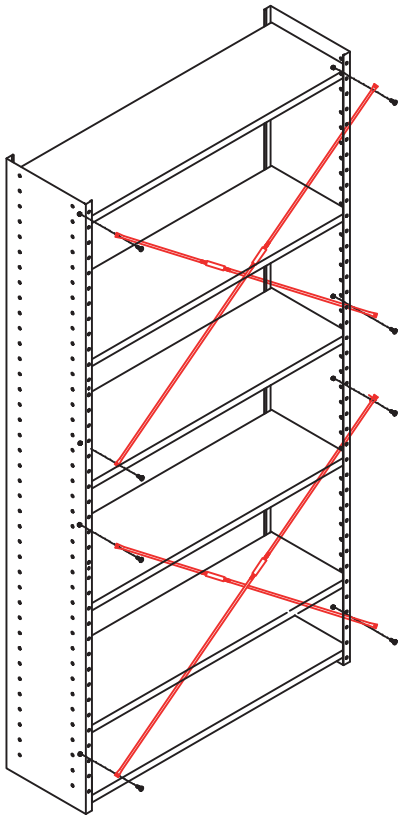

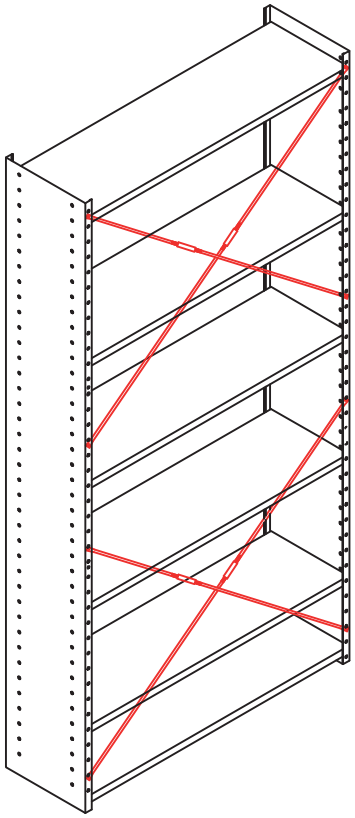

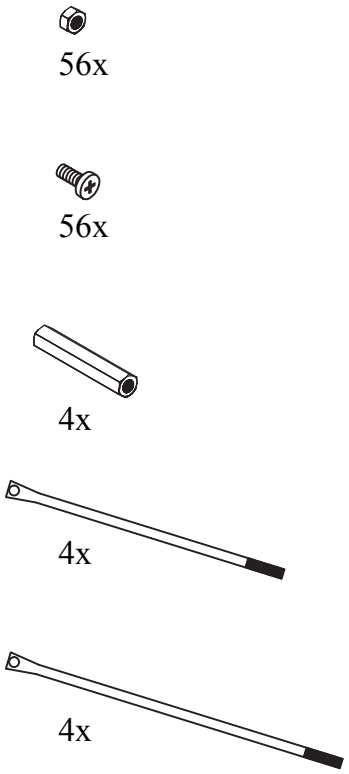

MOBIKA

Rayonnage métallique
Elément suivant AR-RM-002

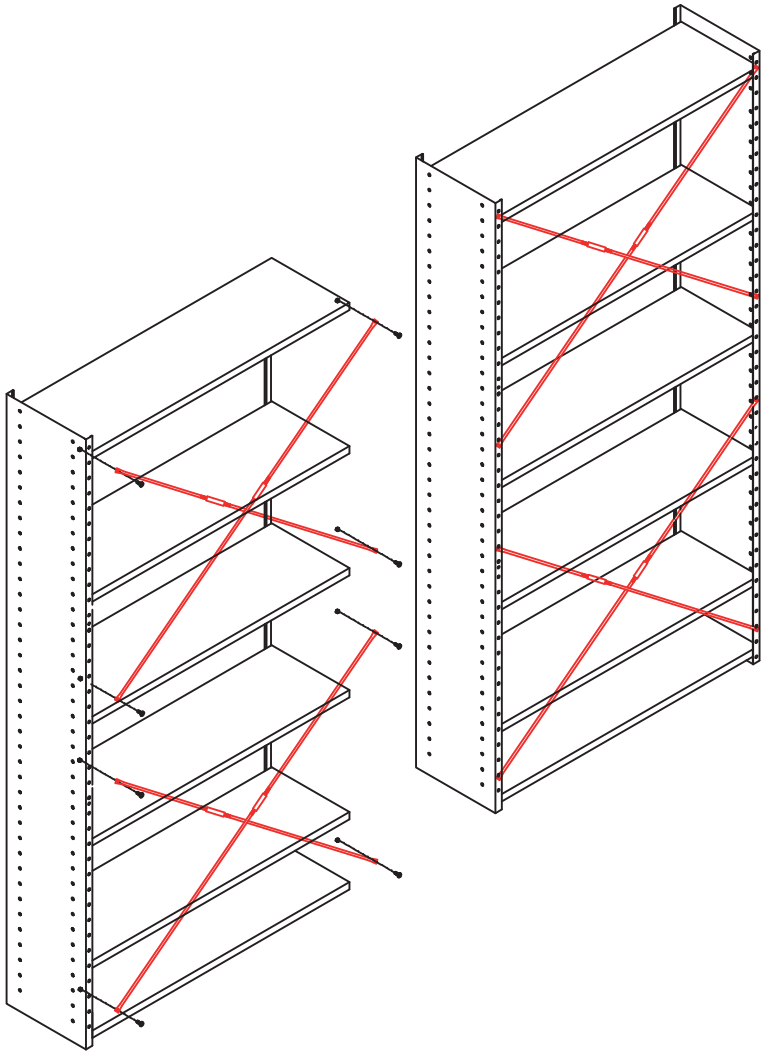

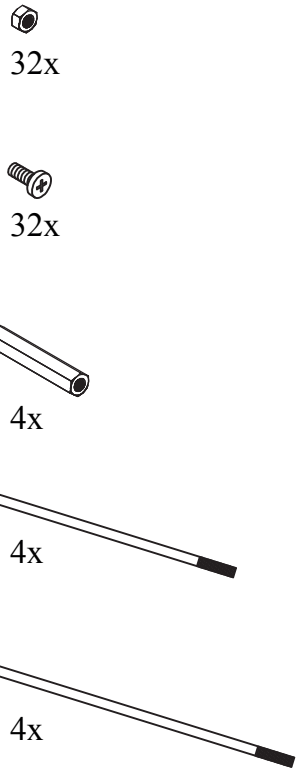

MOBIKA